ATLAS COPCO - Braccio di reazione Mod. SMS T-100: coppia max 100 Nm, corsa verticale 500 mm, altezza 1.116 mmm, pe

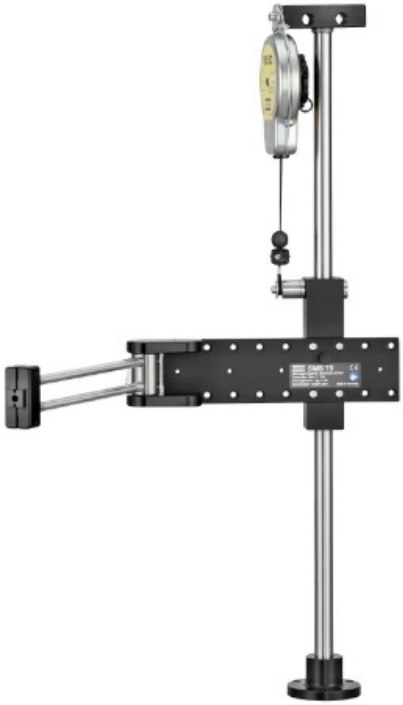

Codice Prodotto **38237**

Marca **ATLAS COPCO**

Braccio di reazione Mod. SMS T-100: coppia max 100 Nm, corsa verticale 500 mm, altezza 1.116 mmm, peso max utensile 6 Kg, braccio max 930 mm

Caratteristiche del prodotto

Note	Interfaccia quadra 32 mm	Coppia max (Nm)	100
Tipo	Braccio di reazione	Caratteristica	Forza di reazione ridotta per impedire disturbi agli arti
Modello	SMS T-100	Lunghezza (mm)	1.147 (A)
Peso (Kg)	6	Braccio max (mm)	930 (B+D)
Corsa verticale (mm)	500 (C)	Codice produttore	4390 2010 00