ATLAS COPCO - Piede per motore pneumatico linea LZB14-L

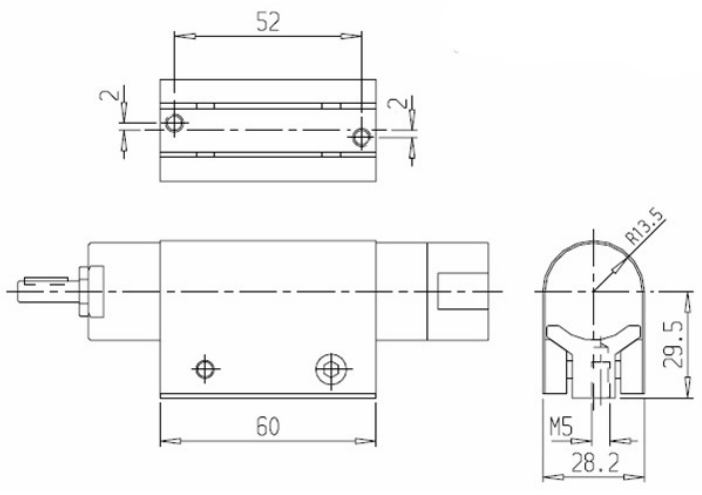

Codice Prodotto **45901**

Marca **ATLAS COPCO**

Piede per motore pneumatico linea LZB14-L

Caratteristiche del prodotto

Tipo	Piede	Codice produttore	4430 0189 80
Compatibile con	41456, 41455, 41454, 41453, 41452, 41451, 41450, 41449, 41448, 41447, 43621, 43620, 43619, 43618, 41443		