# ATLAS_GI - Bussola universale lunga-attacco quadro 1/2"-attacco esagonale 13 mm-lunghezza 100 mm

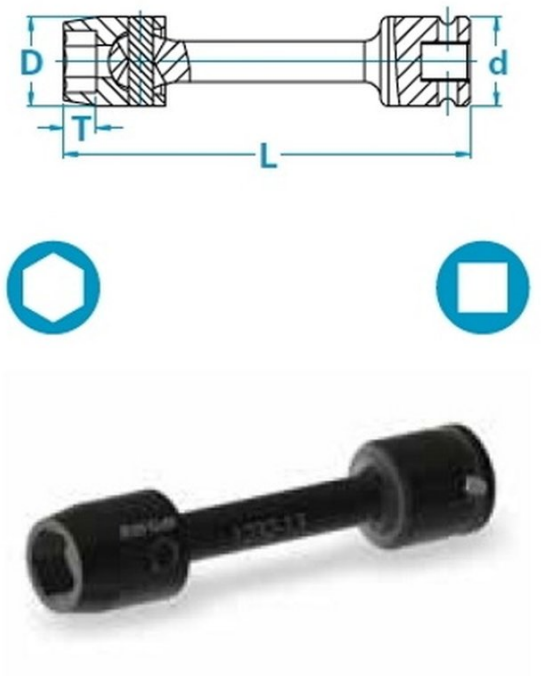


Codice Prodotto **52146**

Marca **ATLAS_GI**

Bussola universale lunga-attacco quadro 1/2"-attacco esagonale 13 mm-lunghezza 100 mm

## Caratteristiche del prodotto

| | | | |
|---|---|---|---|
| Tipo | Bussola | Caratteristica | Tipo lungo, Impronta esagonale |
| Marca | ATLAS_GI | Attacco | Quadro 1/2" |
| Lunghezza (mm) | 100 | Impronta | 13 mm |
| Peso (gr) | 165 | Profondità (mm) | 8 (T) |
| Diametro (mm) | Output 23,8 mm (D), Input 25 mm (d) | Codice produttore | 4027 1332 13 |