ATLAS_GI - Adattatore universale, attacco esagonale 1/4", attacco quadro 3/8", lunghezza 50 mm

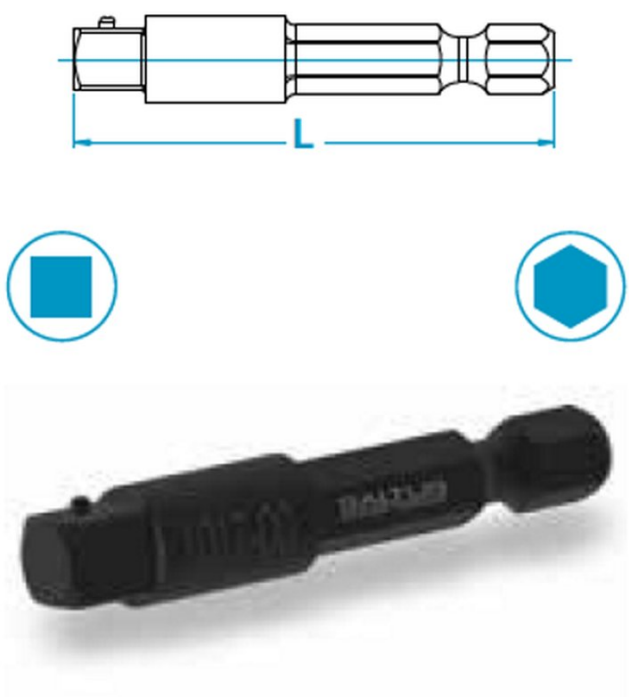

Codice Prodotto **52425**

Marca **ATLAS_GI**

Adattatore universale, attacco esagonale 1/4", attacco quadro 3/8", lunghezza 50 mm

Caratteristiche del prodotto

Tipo	Adattatore	Caratteristica	Impronta quadra
Marca	ATLAS_GI	Attacco	Esagonale 1/4"
Lunghezza (mm)	50	Impronta	3/8"
Peso (gr)	26	Codice produttore	4027 1017 10