GESIPA - Nasello con trattenitore, 17/45 R

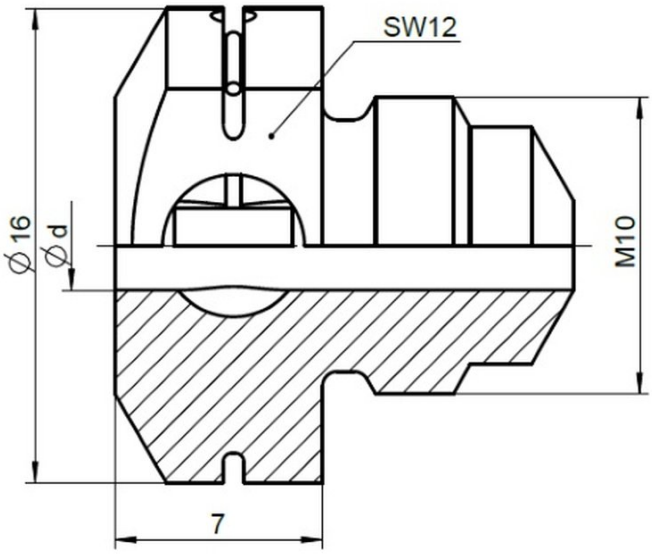

Codice Prodotto **53576**

Marca **GESIPA**

Nasello con trattenitore, 17/45 R

Caratteristiche del prodotto

Tipo	Nasello	Compatibile con	Mod. POWERBIRD
Diametro utensile (mm)	4 mm (d)	Caratteristica	Nasello di tenuta
Marca	GESIPA	Descrizione	I naselli si fissano in ogni posizione, M10, SW12
Modello	17/45 R	Codice produttore	145 7348