ALLEN WELD - Coppia pinze per sollevamento, Mod. PO 10.0L: tipo orizzontale, portata 10 Ton

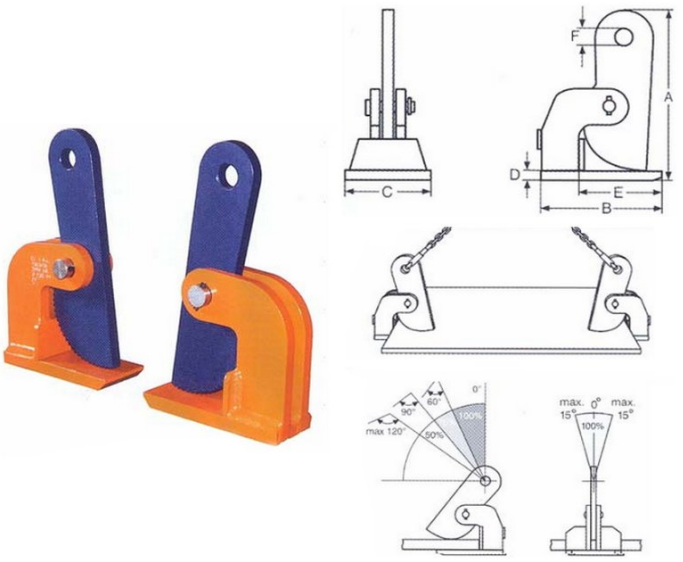

Codice Prodotto **68826**

Marca **ALLEN WELD**

Coppia pinze per sollevamento, Mod. PO 10.0L: tipo orizzontale, portata 10 Ton

Caratteristiche del prodotto

Tipo	Pinza	Caratteristiche	La durezza superficiale dei pezzi trasportati deve essere inferiore a 37 HRC (345 Brinell), Tipo orizzontale, Fattore di sicurezza 5:1
Marca	ALLEN WELD	Luce (mm)	0-100
Modello	PO 10.0	Dimensioni (mm)	A: 450 mm, F: 45 mm, B: 225 mm, D: 35 mm, E: 170, C: 120 mm
Forza di sollevamento (Kg)	10.000	Codice produttore	PO 10.0L
Peso (Kg)	56		