KITO - Paranco a catena manuale mod. KL100: portata 1.000 kg,corsa utile del gancio 3 Mt, nr.1 tiro catena,

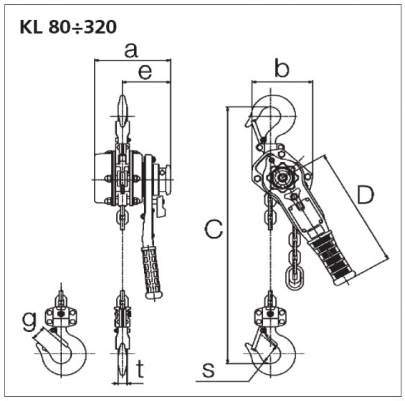

Codice Prodotto **69400**

Marca **KITO**

Paranco a catena manuale mod. KL100: portata 1.000 kg,corsa utile del gancio 3 Mt, nr.1 tiro catena, con gancio di spospension (limitatore di carico escluso)

Caratteristiche del prodotto

Tiri di catena	1	Dimensioni (mm)	C: 300 mm
Include	CE	Peso (Kg)	5,9
Tipo	Paranco	D. catena (mm)	5,6
Carico max (Kg)	1.000	Caratteristiche	Non incluso limitatore di carico
Modello	KL100	Codice produttore	KL100