FULGOR - Paranco manuale: con carrello ad avanzamento a spinta, portata 500 kg, tiro catena 6 Mt (per IPE 160

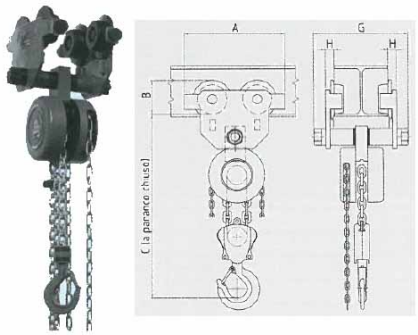

PORTATA	kg	500
Tratti di Catena		1
Alzata con m 5 svolgimento cat. di manovra	mm	178
Sforzo sulle catene di manovra	kg	22
Misura **A**	mm	200
Misura **B**	mm	67
Misura **C** (a paranco chiuso)	mm	300
Misura **G** con tirante **A**	mm	193
Misura **G** con tirante **B**	mm	246
Misura **G** con tirante **C**	mm	295
Misura **H**	mm	17
Raggio minimo di curvatura	mt	0,8
Peso con m 3 x 2.50 di Catena	ca. kg	14
Peso per ogni m in più di alzata	ca. kg	1,71

Codice Prodotto **71180**

Marca **FULGOR**

Paranco manuale: con carrello ad avanzamento a spinta, portata 500 kg, tiro catena 6 Mt (per IPE 160)

Caratteristiche del prodotto

Tiri di catena	6 Mt	Include	Manuale d'uso
Tipo	Paranco	Caratteristiche	Riduttore coassiale ad ingranaggi cilindrici in acciaio ad alta resistenza, Ruotismni racchiusi in carter, Freno con doppio saltarello di sicurezza per l'arresto del carico nella posizione desiderata, Il freno è automatico a pressione di carico ed è dotato di 2 guarnizioni d'attrito esenti da amianto, Finecorsa catena portante che evita la fuoriuscita della catena se l'operatore cercasse di abbassare il gancio oltre il limite max, Gancio di sollevamento girevole ad alta resistenza in acciaio stampato con moschettone di sicurezza contro lo sganciamento, Catene di manovra in acciaio zincato, Catenza portante in acciaio zincato ad alta resistenza a maglie calibrate
Carico max (Kg)	500	Codice produttore	71180