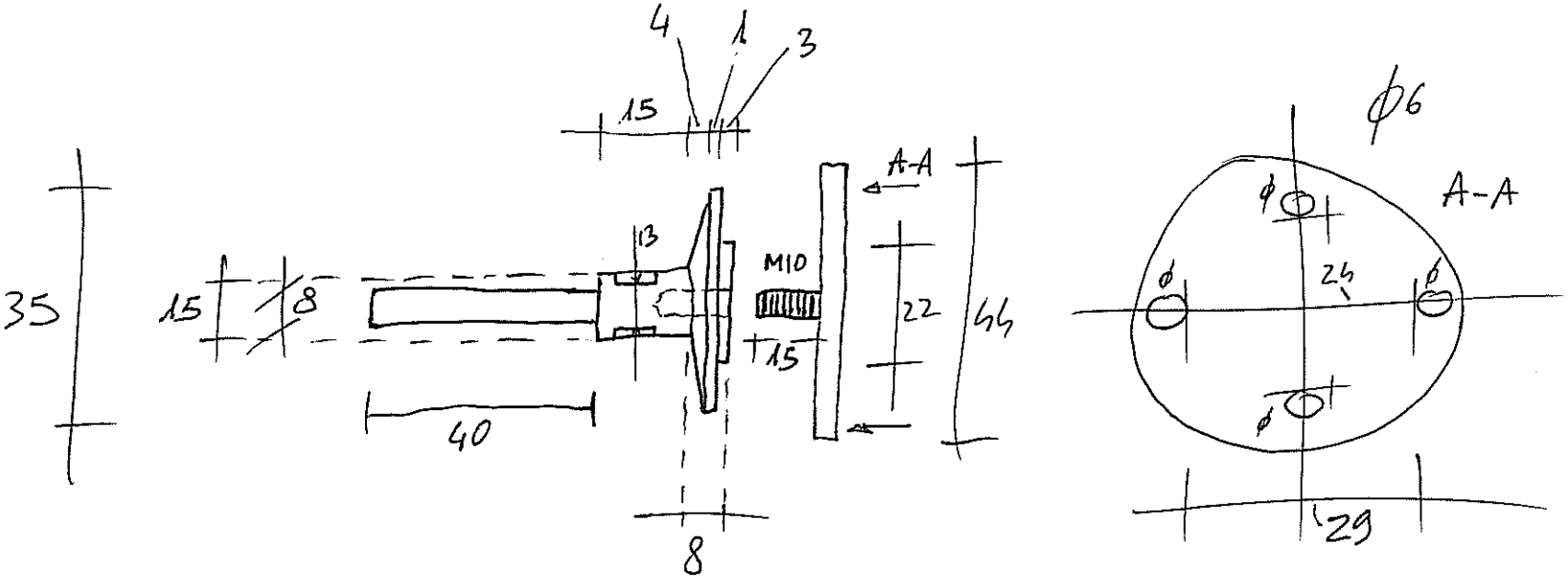
4
1
3
15
A-A
13
M10
35
15
8
22
44
15
40
8
ϕ6
A-A
ϕ
ϕ
24
ϕ
ϕ
29